HOLZ MANN® MASCHINEN

DE	ORIGINAL BETRIEBSANLEITUNG	MOBILES KANTENANLEIMGERÄT
EN	USER MANUAL	EDGE BANDING MACHINE

KAM 50M

MOBILES KANTENANLEIMGERÄT
EDGE BANDING MACHINE

CE

Betriebsanleitung und Sicherheitshinweise vor Erstinbetriebnahme lesen und beachten!

Read the operation manual carefully before first use.

Ausgabe/Edition: 31.01.2014 – Revision 01 –CEC- DE/EN

HOLZMANN-MASCHINEN GmbH
Marktplatz 4 | 4170 Haslach | AUSTRIA
Gewerbepark 8 | 4707 Schlüsslberg | AUSTRIA
Tel: +43 - 7289 / 71562-0 | Fax: +43 - 7289 / 71562-4
Tel: +43 - 7248 / 61116-0 | Fax: +43 - 7248 / 61116-6
info@holzmann-maschinen.at , www.holzmann-maschinen.at

1 INHALT /INDEX

2 VORWORT 4

3 SICHERHEITSZEICHEN / SAFETY SIGNS 5

4 TECHNIK 7

4.1 Technische Daten 7

5 SICHERHEIT 7

5.1 Bestimmungsmäßige Verwendung 7

5.2 Sicherheitshinweise 7

5.3 Unzulässige Verwendung 9

5.4 Restrisiken 9

6 MONTAGE 10

6.1 Lieferumfang 10

6.2 Arbeitsplatz 10

6.3 Zusammenbau 11

6.3.1 Kantenrolle einlegen 11

6.3.2 Kante einrichten 12

7 BETRIEB 13

7.1 Betriebshinweise 13

7.2 Bedienung 13

7.2.1 Einstellungen 13

7.2.2 Kanten anleimen 14

7.2.3 Nachbearbeitung der angeleimten Kante 15

8 WARTUNG 16

8.1 Klingen wechseln 17

8.2 Reinigung 17

8.3 Entsorgung 17

9 FEHLERBEHEBUNG 18

10 PREFACE 19

11 TECHNIC 20

11.1 Technical Details 20

12 SAFETY 20

12.1 Intended Use ... 20

12.2 Security instructions ... 20

12.3 Prohibited use ... 22

12.4 Remaining risk factors ... 22

13 ASSEMBLY 23

13.1 Delivery content ... 23

13.2 Workplace ... 23

13.3 Assembly ... 24

13.3.1 Loader ... 24

13.3.2 Passing through of band ... 25

14 OPERATION 25

14.1 Operation instructions ... 25

14.2 Operation ... 26

14.2.1 Clamp adjustments ... 26

14.2.2 Overlap distributioin ... 26

14.2.3 Edge banding ... 27

14.2.4 Postprocessing the glued edge ... 27

15 MAINTENANCE 28

15.1 Changing knives ... 28

15.2 Cleaning ... 29

15.3 Disposal ... 29

16 TROUBLE SHOOTING 29

17 ERSATZTEILE / SPARE PARTS 30

17.1 Ersatzteilbestellung / spare parts order ... 30

18 KONFORMITÄTSERKLÄRUNG/CERTIFICATE OF CONFORMITY 31

19 GARANTIEERKLÄRUNG 32

20 GUARANTEE TERMS 33

21 PRODUKTBEOBACHTUNG 34

2 VORWORT

Sehr geehrter Kunde!

Diese Betriebsanleitung enthält Informationen und wichtige Hinweise zur Inbetriebnahme und Handhabung des mobilen Kantenanleimgerätes KAM 50M.

Folgend wird die übliche Handelsbezeichnung des Geräts (siehe Deckblatt) in dieser Betriebsanleitung durch die Bezeichnung "Maschine" ersetzt.

Die Betriebsanleitung ist Bestandteil der Maschine und darf nicht entfernt werden. Bewahren Sie sie für spätere Zwecke auf und legen Sie diese Anleitung der Maschine bei, wenn sie an Dritte weitergegeben wird!

Bitte beachten Sie die Sicherheitshinweise!

Lesen Sie vor Inbetriebnahme diese Anleitung aufmerksam durch. Der sachgemäße Umgang wird Ihnen dadurch erleichtert, Missverständnissen und etwaigen Schäden wird vorgebeugt.

Halten Sie sich an die Warn- und Sicherheitshinweise. Missachtung kann zu ernsten Verletzungen führen.

Durch die ständige Weiterentwicklung unserer Produkte können Abbildungen und Inhalte geringfügig abweichen. Sollten Sie Fehler feststellen, informieren Sie uns bitte.

Technische Änderungen vorbehalten!

Kontrollieren Sie die Ware nach Erhalt unverzüglich und vermerken Sie etwaige Beanstandungen bei der Übernahme durch den Zusteller auf dem Frachtbrief!

Transportschäden sind innerhalb von 24 Stunden separat bei uns zu melden.

Für nicht vermerkte Transportschäden kann Holzmann keine Gewährleistung übernehmen.

Urheberrecht

© 2014

Diese Dokumentation ist urheberrechtlich geschützt. Die dadurch verfassungsmäßigen Rechte bleiben vorbehalten! Insbesondere der Nachdruck, die Übersetzung und die Entnahme von Fotos und Abbildungen werden gerichtlich verfolgt.

Als Gerichtsstand gilt das Landesgericht Linz oder das für 4170 Haslach zuständige Gericht.

Kundendienstadresse

HOLZMANN MASCHINEN GmbH
A-4170 Haslach, Marktplatz 4
Tel +43 7289 71562 - 0
Fax +43 7289 71562 – 4
info@holzmann-maschinen.at

3 SICHERHEITSZEICHEN / SAFETY SIGNS

DE *SICHERHEITSZEICHEN*
BEDEUTUNG DER SYMBOLE

EN *SAFETY SIGNS*
DEFINITION OF SYMBOLS

DE **WARNUNG!** *Beachten Sie die Sicherheitssymbole! Die Nichtbeachtung der Vorschriften und Hinweise zum Einsatz der Maschine kann zu schweren Personenschäden und tödliche Gefahren mit sich bringen.*

EN **ATTENTION!** *Ignoring the safety signs and warnings applied on the machine as well as ignoring the security and operating instructions can cause serious injuries and even lead to death.*

DE **ANLEITUNG LESEN!** *Lesen Sie die Betriebs- und Wartungsanleitung Ihrer Maschine aufmerksam durch und machen Sie sich mit den Bedienelementen der Maschine gut vertraut um die Maschine ordnungsgemäß zu bedienen und so Schäden an Mensch und Maschine vorzubeugen.*

EN **READ THE MANUAL!** *Read the user and maintenance manual carefully and get familiar with the controls in order to use the machine correctly and to avoid injuries and machine defects.*

DE **CE-KONFORM** - *Dieses Produkt entspricht den EG-Richtlinien.*

EN **EC-CONFORM** - *This product complies with the EC-directives.*

DE **Allgemeiner Hinweis**

EN **General note**

DE **Schutzausrüstung!**

EN **Protective clothing!**

DE Verbrennungsgefahr!
EN Burn hazard!

DE Leicht entflammbar!
EN Highly flammable!

DE Nur geschultes Personal!
EN Only trained staff!

DE Bedienung mit Schmuck verboten!
EN Operation with jewelry forbidden!

DE Bedienung mit Krawatte verboten!
EN Operation with tie forbidden!

DE Bedienung mit offenem Haar verboten!
EN Operation with long hair forbidden!

DE Maschine vor Wartung und Pausen ausschalten!
EN Stop before any break and engine maintenance!

DE Vor Wartungsarbeiten Netzstecker ziehen!
EN Pull power supply before engine maintenance!

4 TECHNIK

4.1 Technische Daten

Aufnahmeleistung	W	2000 (100%)
Temperaturbereich	°C	50 - 610
Klebetemperaturbereich	°C	330 - 540
Spannung	V	220
Max. Anleimbreite bei 1mm Dicke	mm	50
Max. Anleimbreite bei 2mm Dicke	mm	30
Gewicht	kg	3
Vibration	m/s²	2,5
Schalldruck	dB (A)	65,6

5 SICHERHEIT

5.1 Bestimmungsmäßige Verwendung

Die Maschine nur in technisch einwandfreiem Zustand sowie bestimmungsgemäß, sicherheits- und gefahrenbewusst benutzen! Störungen, welche die Sicherheit beeinträchtigen können, umgehend beseitigen lassen!

Es ist generell untersagt, sicherheitstechnische Ausrüstungen der Maschine zu ändern oder unwirksam zu machen!

Die Maschine ist ausschließlich für folgende Tätigkeiten bestimmt:

Zum Anleimen von schmelzkleberbeschichteten Kanten aus Furnier, Kunststoff und ähnlichen Materialien auf gerade und runde Werkstücke

Für eine andere oder darüber hinausgehende Benutzung und daraus resultierende Sachschäden oder Verletzungen übernimmt HOLZMANN-MASCHINEN keine Verantwortung oder Garantieleistung.

5.2 Sicherheitshinweise

Warnschilder und/oder Aufkleber an der Maschine, die unleserlich sind oder entfernt wurden, sind umgehend zu erneuern!

Örtlich geltende Gesetze und Bestimmungen können das Mindestalter des Bedieners festlegen und die Verwendung dieser Maschine einschränken!

Zur Vermeidung von Fehlfunktionen, Schäden und gesundheitlichen Beeinträchtigungen sind folgende Hinweise UNBEDINGT zu beachten:

- **Die Maschine arbeitet in Temperaturbereichen bis über 600°C**
- **Daher Vorsicht vor Verbrennungen bei Kontakt mit Klebemittel, bzw. an Teilen abseits des isolierten Griffes.**
- **Brandgefahr bei sorglosem Umgang mit der Maschine, v.a. wenn leicht entflammbare Materialien (z.B. Holzspäne etc ...) in der Arbeitsumgebung vorhanden sind!**
- **Die Benützung der Maschine in einer solchen Umgebung ist strengstens verboten!**
- **Der Betrieb der Maschine in explosionsgefährdeter Umgebung (durch Gase etc...) ist verboten.**

- **Die KAM 50M darf nur vom eingeschulten Fachpersonal bedient werden.**
- **Unbefugte, insbesondere Kinder, und nicht eingeschulte Personen sind von der Maschine fern zu halten!**

- **Wenn Sie an der Maschine arbeiten, tragen Sie keinen lockeren Schmuck, weite Kleidung, Krawatten oder langes, offenes Haar.**

- **Bei Arbeiten an der Maschine geeignete Schutzausrüstung (Schutzhandschuhe, Schutzbrille, Gehörschutz, ...) tragen!**

- **Klebegranulat kann unter Umständen chemische Stoffe beinhalten, die sich negativ auf die persönliche Gesundheit auswirken.**
- **Arbeiten mit der Maschine nur in gut durchlüfteten Räumen und mit passender Schutzmaske durchführen!**

- **Die laufende Maschine darf nie unbeaufsichtigt sein!**
- **Vor dem Verlassen des Arbeitsbereiches die Maschine ausschalten, auskühlen lassen und so ablegen, dass kein Brand entstehen kann.**

- **Vor Wartungsarbeiten oder Einstellarbeiten ist die Maschine von der Spannungsversorgung zu trennen! Vor dem Trennen der Spannungsversorgung den Hauptschalter ausschalten (OFF).**

HINWEIS

Verhalten im Notfall

Für einen eventuell eintretenden Unfall sollte immer ein Verbandskasten nach DIN 13164 griffbereit vorhanden sein. Leiten Sie die der Verletzung entsprechend notwendigen Erste-Hilfe-Maßnahmen ein. Wenn Sie Hilfe anfordern, machen Sie folgende Angaben:

1. Ort des Unfalls	2. Art des Unfalls
3. Zahl der Verletzten	4. Art der Verletzungen

5.3 Unzulässige Verwendung

- Der Betrieb der Maschine unter Bedingungen außerhalb der oben genannten Grenzen ist nicht zulässig.
- Unzulässig ist der Betrieb der Maschine mit Werkstoffen, die nicht ausdrücklich in diesem Handbuch angeführt werden.
- Etwaige Änderungen in der Konstruktion der Maschine sind unzulässig.

Für eine andere oder darüber hinausgehende Benutzung und daraus resultierende Sachschäden oder Verletzungen übernimmt HOLZMANN-MASCHINEN keine Verantwortung oder Garantieleistung.

5.4 Restrisiken

WARNUNG

Es ist darauf zu achten, dass jede Maschine Restrisiken aufweist.
Bei der Ausführung sämtlicher Arbeiten (auch der einfachsten) ist größte Vorsicht geboten. Ein sicheres Arbeiten hängt von Ihnen ab!

Auch bei Einhaltung aller Sicherheitsbestimmungen und bei bestimmungsgemäßer Verwendung sind folgende Restrisiken zu beachten:

- Verbrennungsgefahr für die Hände/Finger durch das Erhitzen von Maschinenkomponenten abseits des isolierten Griffes bzw. durch Kontakt mit Schmelzkleber
- Verbrennungsgefahr durch heiße Dämpfe.
- Verletzungsgefahr für das Auge durch herumfliegende Teile, auch mit Schutzbrille.
- Gesundheitliche Gefahr durch Einatmen von Schmelzkleberdämpfen.
- BRANDGEFAHR!!! Gehen Sie umsichtig um, vor, während und nach dem Betrieb, lassen Sie weiters die Maschine auskühlen, bevor Sie sie verstauen.

Diese Risiken können minimiert werden, wenn alle Sicherheitsbestimmungen angewendet werden, die Maschine ordentlich gewartet und gepflegt wird und die Maschine bestimmungsgemäß und von entsprechend geschultem Fachpersonal bedient wird.

Trotz aller Sicherheitsvorrichtungen ist und bleibt ihr gesunder Hausverstand und Ihre entsprechende technische Eignung/Ausbildung zur Bedienung einer Maschine der wichtigste Sicherheitsfaktor!

6 MONTAGE

Die KAM 50M ist eine mobile Kantenanleimmaschine zum Anleimen von schmelzkleberbeschichteten Kanten aus Furnier, Kunststoff und ähnlichen Materialien auf gerade und runde Werkstücke.

Die Endbearbeitung der angeleimten Kante erfolgt mit dem Seitenschneider sowie dem Endenschneider.

Beachten Sie die von der Kantendicke abhängige maximale Anleimbreite.

6.1 Lieferumfang

Kontrollieren Sie den Lieferumfang:

- Kantenanleimmaschine KAM 50M
- Seitenschneider
- Endenschneider
- Bedienungsanleitung

6.2 Arbeitsplatz

- Gut durchlüftet
- Keine leicht entflammbaren Materialien
- Geerdete Stromversorgung 220V/50Hz

	ACHTUNG
	Bei Arbeiten an einer nicht geerdeten Maschine: Schwere Verletzungen durch Stromschlag im Falle einer Fehlfunktion möglich! **Daher gilt:** Maschine muss an einer geerdeten Steckdose betrieben werden.

Folgende Anweisungen richten sich an einen Elektrofachmann. Der Anschluss der Maschine ist ausschließlich durch einen Elektrofachmann durchzuführen!

1. Der elektrische Anschluss der Maschine ist für den Betrieb an einer geerdeten Steckdose vorbereitet!
2. Der Erdungsleiter ist gelb-grün ausgeführt!
3. Das Speisestromnetz muss mit 16A abgesichert sein.
4. Überprüfen Sie, ob die Netzspannung mit den Anforderungen der Maschine übereinstimmt.
5. Prüfen Sie nach dem elektrischen Anschluss die Laufrichtung des Sägebandes.
6. Wenn die Maschine in die falsche Richtung läuft, sind zwei leitende Phasen zu tauschen.
7. Im Falle einer Reparatur oder eines Austausches darf der Erdungsleiter nicht an eine unter Spannung stehende Dose angeschlossen werden!
8. Überzeugen Sie sich, dass ein etwaiges Verlängerungskabel in gutem Zustand und für die Leistungsübertragung geeignet ist. Ein unterdimensioniertes Kabel verringert die Leistungsübertragung und erwärmt sich stark.
9. Ein beschädigtes Kabel ist umgehend zu erneuern!

HINWEIS

Der Betrieb ist nur mit Fehlerstromschutzeinrichtung (RCD mit maximalem Fehlerstrom von 30mA) zulässig.

HINWEIS

Verwenden Sie ausschließlich zulässige Verlängerungskabel mit dem, in der folgenden Tabelle erklärten, Litzenquerschnitt.

Spannung	Verlängerung	Litzenquerschnitt
220 V-240 V 50 Hz	<27 m	1,5 mm^2
	<44 m	2,5 mm^2
	<70 m	4,0 mm^2
	<105 m	6,0 mm^2

6.3 Zusammenbau

6.3.1 Kantenrolle einlegen

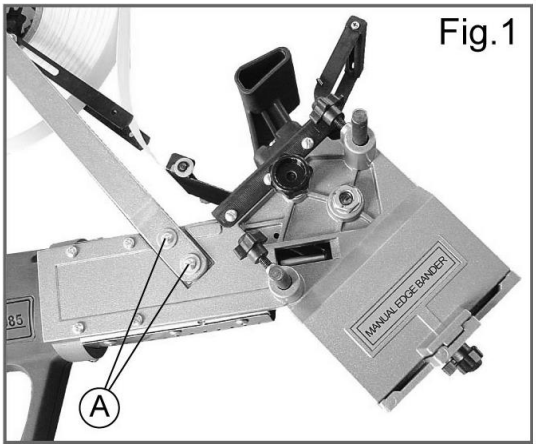

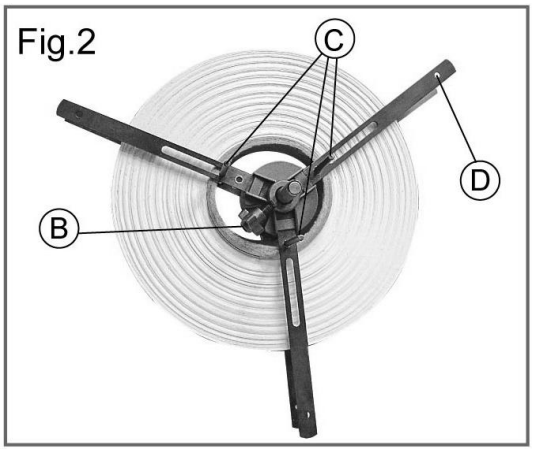

- Befestigen Sie das Gestänge mit beiliegenden zwei Kreuzschrauben **A**.
- Mit der Fixierschraube **B** können Sie die äußere Führung lockern und von der Mittelachse abnehmen.
- Jetzt lösen Sie die Flügelschrauben **C** und stellen diese circa gleichmäßig auf den Innenrollendurchmesser der Kantenrolle ein.
- Legen Sie die Kantenrolle ein
- Stecken Sie die äußere Führung wieder auf die Achse und fixieren Sie diese mit der Flügelschraube **B**.
- Justieren Sie die drei Führungsgestänge der Kantenrolle genau nach.

6.3.2 Kante einrichten

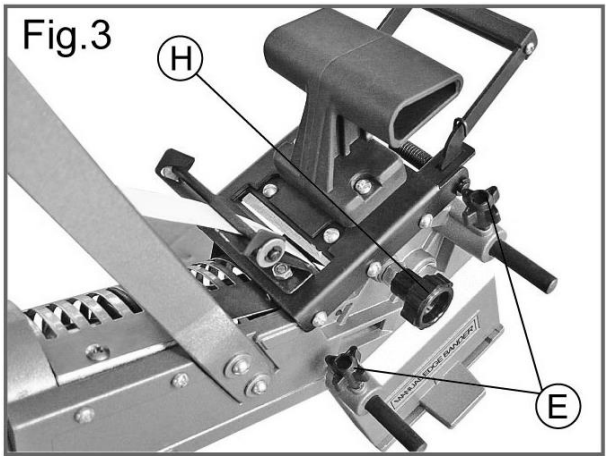

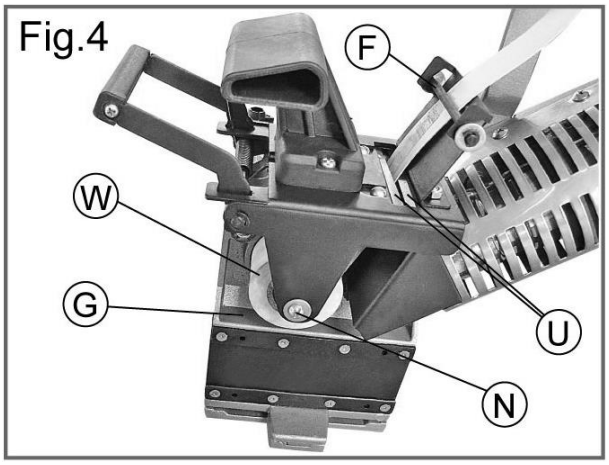

- Lösen Sie die beiden Fixierschrauben **E**
- Drehen Sie sodann das kleine Handrad **H**, bis der Abstand zwischen den Führungsbacken ausreichend groß ist, um den Kantenstreifen durchzulassen.
- Nehmen Sie nun das Ende des Kantenstreifens und führen es unter der Führung **F** zwischen den Schneidmessern **U** durch bis zur Klebewalze **W**.
- Mit dem Handrad **H** bringen Sie die beiden Führungsbacken soweit zusammen, dass das Kantenband gerade noch frei rollen kann, jedoch kein seitlicher Spielraum mehr besteht. Prüfen Sie die gewählte Einstellung, indem Sie am Kantenbandende gerade anziehen. Es sollte nicht klemmen.
- Fixieren Sie die gewählte Einstellung der Breite mit den Fixierschrauben **E**.

7 BETRIEB

Betreiben Sie die Maschine nur im einwandfreien Zustand. Vor jedem Betrieb ist eine Sichtprüfung der Maschine durchzuführen. Sicherheitseinrichtungen, elektrische Leitungen und Bedienelemente sind genauestens zu kontrollieren. Prüfen Sie Schraubverbindungen auf Beschädigung und festen Sitz

7.1 Betriebshinweise

WARNUNG

Führen Sie sämtliche Umrüstarbeiten nur bei Trennung vom elektrischen Netz durch!

!ACHTUNG!

ZUM SCHUTZ DES GERÄTES NACH BEENDIGUNG DES ARBEITSVORGANGES AUF DIE MINDESTTEMPERATUR ZURÜCKSTELLEN UND DAS GERÄT EINGESTECKT 5 MINUTEN ABKÜHLEN LASSEN!

7.2 Bedienung

7.2.1 Einstellungen

- Sie können den Seitenüberhang durch Verstellen der beiden Führungsbacken variieren.
- Die fixe Führungsbacke G, kann durch Lösen des Fixierknaufes K um max. 1,5 mm nach Innen verschoben werden. D.h. auf einer Seite ist ein Kantenüberhang von max. 1,5mm möglich
- Die variable Führungsbacke I kann durch Lösen des Fixierknaufes J um max. 10mm nach innen verschoben werden. D.h. auf dieser Seite ist ein Kantenüberhang von bis zu 10mm möglich.
- Die Einstellungen sollten gleich an der zu bearbeitenden Platte vorgenommen werden.

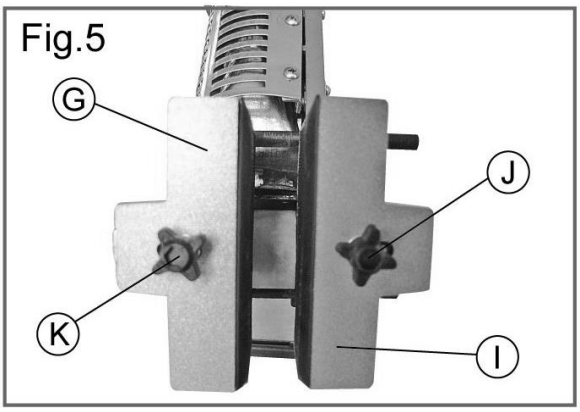

7.2.2 Kanten anleimen

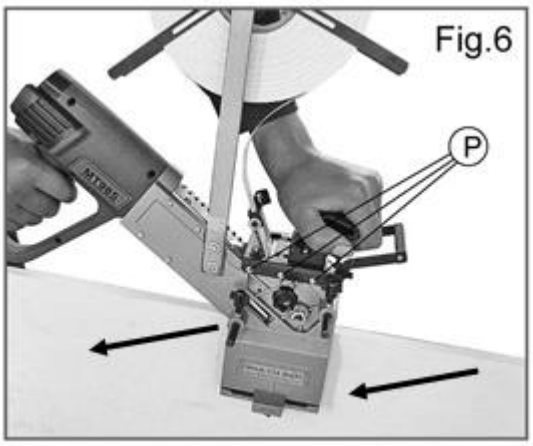

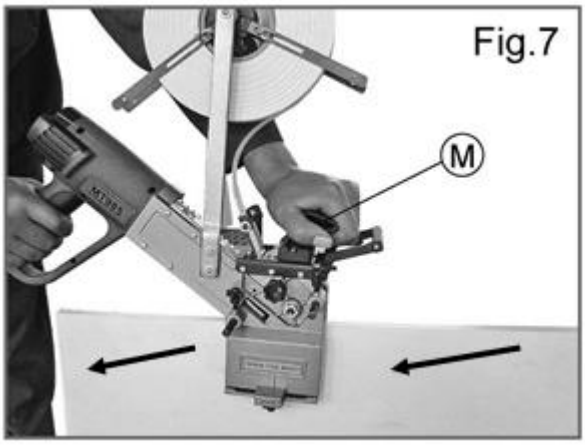

- Bereiten Sie die Maschine sowie den Arbeitsplatz für den Betrieb vor (wie auf vorhergehenden Seiten beschrieben).
- Stellen Sie den Einschalter beim Griff der KAM 50M auf Stellung **0**
- Schließen Sie die Maschine an die Stromversorgung an.
- Platzieren Sie die KAM 50M am Anfang der zu bearbeitenden Plattenseite. Die Führungsbacken sollten so viel über die Plattenkante hinüberragen, dass zw. vorgeleimter Kante und Plattenkante noch mindestens 10mm Abstand besteht.
- Schalten sie den Einschalter nun auf Stellung **I** bzw. **II**. Stellen Sie die Temperatur am orangen Einstellrad ein. Die KAM 50M heizt nun auf.

Stufe I: Heißluftfluss 360l/min; Heizleistung ca. 50° C
Stufe II: Heißluftfluss 360l/min; Heizleistung 50-610° C je nach eingestellter Temperatur
Stufe III: Heißluftfluss 500l/min; Heizleistung 50-610° C je nach eingestellter Temperatur

- Nach kurzer Aufheizzeit (wenn die Schmelzkleberschicht auf der Anleimkante zu schmelzen beginnt) fangen Sie mit dem Kantenanleimen an. Ziehen Sie die KAM 50M mit gleichmäßigem Tempo langsam nach hinten (Fig. 6, Fig. 7), und drücken dabei das Gerät mit der rechten Hand auf Griff P auf die Plattenkante.
- Sobald Sie mit der Hinterkante der Führungsbacken am Ende der Plattenkante angekommen sind (Fig. 8), betätigen Sie den Hebel um die Kante abzuschneiden.
- Leimen Sie die Plattenkante zu Ende.

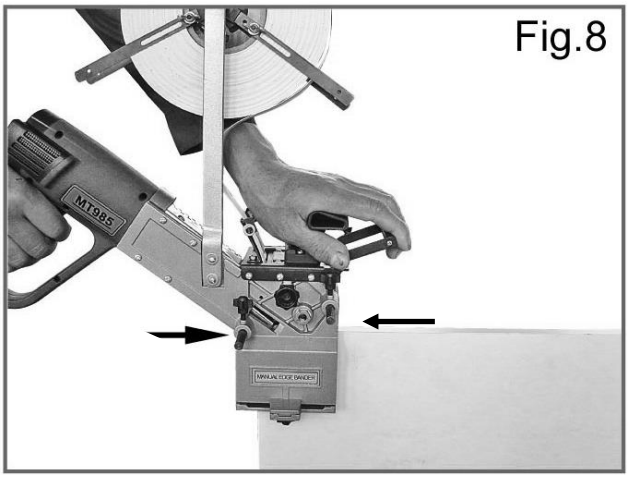

7.2.3 Nachbearbeitung der angeleimten Kante

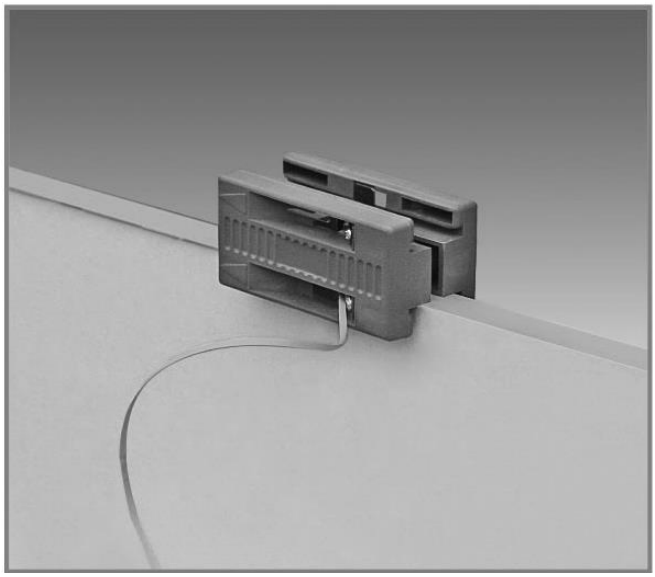

Mit dem im Lieferumfang beigelegtem Seitenschneider können Sie nach einer angemessenen Auskühlphase die angeleimte Kante (siehe Foto oben links) nachbearbeiten:

- Seitenschneiden auf beiden Seiten
- 2-Seitenschneider In Pfeilrichtung ziehen
- Abgenützte Klingen können leicht demontiert und nachgeschliffen werden

Der Endenschneider schneidet Kanten bis 50mm Breite ab (siehe Foto oben rechts).

8 WARTUNG

	ACHTUNG	
	Vor Wartungsarbeiten Maschine ausschalten und den Netzstecker ziehen! **Sachschäden und schwere Verletzungen durch unbeabsichtigtes Einschalten der Maschine werden so vermieden!**	

Die Maschine ist wartungsarm und enthält nur wenig Teile, die der Bediener einer Instandhaltung unterziehen muss.

Störungen oder Defekte, die die Sicherheit der Maschine beeinträchtigen können, umgehend beseitigen lassen.

HINWEIS

Nur ein regelmäßig gewartetes und gut gepflegtes Gerät kann ein zufrieden stellendes Hilfsmittel sein. Wartungs- und Pflegemängel können zu unvorhersehbaren Unfällen und Verletzungen führen.

Reparaturen die spezielle Fachkenntnisse erfordern, sollten nur von autorisierten Service Centern durchgeführt werden.

Unsachgemäßer Eingriff kann das Gerät beschädigen oder Ihre Sicherheit gefährden.

Prüfen Sie regelmäßig, ob die Warn- und Sicherheitshinweise an der Maschine vorhanden und in einwandfrei leserlichem Zustand sind.

Prüfen Sie vor jedem Betrieb den einwandfreien Zustand der Sicherheitseinrichtungen!

Bei Lagerung der Maschine darf diese nicht in einem feuchten Raum aufbewahrt werden und muss gegen den Einfluss von Witterungsbedingungen geschützt werden.

Vor der ersten Inbetriebnahme, sowie nachfolgend alle 100 Arbeitsstunden alle beweglichen Verbindungsteile (falls erforderlich vorher mit einer Bürste von Spänen und Staub reinigen) mit einer dünnen Schicht Schmieröl oder Schmierfett einschmieren.

8.1 Klingen wechseln

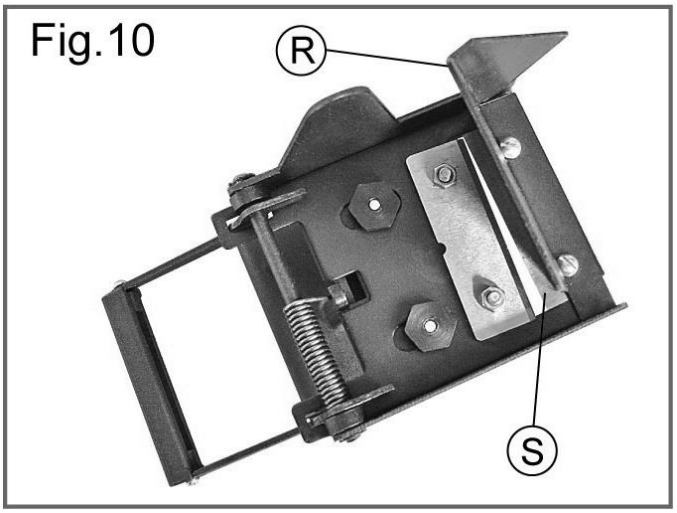

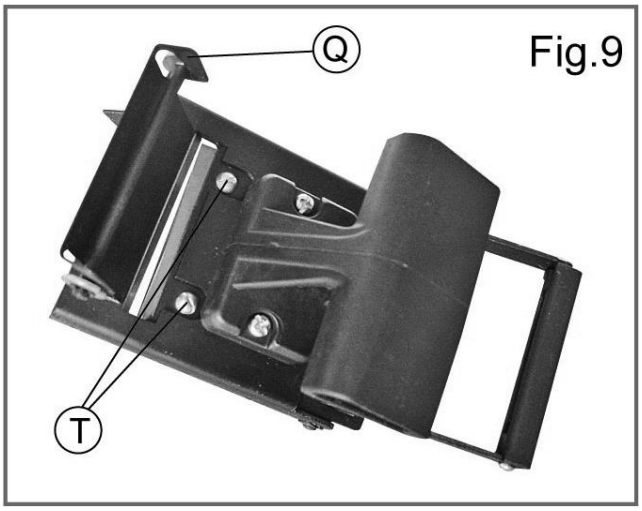

- Lösen Sie die 3 seitlichen Kreuzschrauben sowie die Schraube **N** (Fig. 4)
- Montieren Sie die das schwarze Griffstück samt Klingenschneide und Kantenführung **Q** von der Maschine ab.
- Lösen Sie die 2 Kreuzschrauben **T** (Fig. 9), drehen Sie das Teil um und schrauben Sie die 2 Sechskantmuttern herunter.
- Nun können Sie die Klinge **S** (Fig. 10) herausnehmen.

8.2 Reinigung

Nach jeder Inbetriebnahme muss die Maschine und alle ihre Teile gründlich gereinigt werden. Befreien Sie die Maschine regelmäßig nach der Arbeit von Spänen und Bohrmehl.

HINWEIS

Der Einsatz von Lösungsmitteln, aggressiven Chemikalien oder Scheuermitteln führt zu Sachschäden an der Maschine!

Daher gilt: Bei der Reinigung nur Wasser und wenn notwendig milde Reinigungsmittel verwenden!

Blanke Flächen der Maschine gegen Korrosion mit handelsüblichen Mitteln imprägnieren.

8.3 Entsorgung

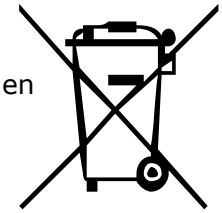

Entsorgen Sie Ihre Maschine nicht im Restmüll. Kontaktieren Sie Ihre lokalen Behörden für Informationen bzgl. der verfügbaren Entsorgungsmöglichkeiten. Wenn Sie bei Ihrem Fachhändler eine neue Maschine oder gleichwertiges Gerät kaufen, ist dieser verpflichtet, Ihre alte fachgerecht zu entsorgen.

9 FEHLERBEHEBUNG

BEVOR SIE DIE ARBEIT ZUR BESEITIGUNG VON DEFEKTEN BEGINNEN, TRENNEN SIE DIE MASCHINE VON DER STROMVERSORGUNG.

Fehler	Mögliche Ursache	Behebung
Die Maschinen startet nicht	• Schalter defekt	• Schalter reparieren/wechseln
	• Stromversorgung ausgeschaltet	• Stromversorgung kontrollieren
	• Sicherung defekt	• Sicherung wechseln
Die Maschinen heizt nicht	• Temperaturregler defekt	• Regler reparieren/wechseln
Kanten kleben ungleichmäßig	• Verarbeitungseinstellungen	• Temperatur anpassen • mehr/weniger Druck ausüben • auf gleichmäßiges und langsames Ziehtempo achten

VIELE POTENTIELLE FEHLERQUELLEN LASSEN SICH BEI FACHGEMÄSSEM ANSCHLUSS AN DAS SPEISESTROMNETZ IM VORHINEIN AUSSCHLIESSEN.

HINWEIS

Sollten sie sich bei notwendigen Reparaturen nicht in der Lage fühlen diese ordnungsgemäß zu verrichten, oder besitzen sie die vorgeschriebene Ausbildung dafür nicht, ziehen sie immer eine Fachwerkstätte zum Beheben des Problems hinzu.

10 PREFACE

Dear Customer!

This manual contains information and important instructions for the installation and correct use of the edge banding machine KAM 50M.
Following the usual commercial name of the device (see cover) is substituted in this manual with the name "machine".
This manual is part of the product and shall not be stored separately from the product. Save it for later reference and if you let other people use the product, add this instruction manual to the product.

Please read and obey the security instructions!

Before first use read this manual carefully. It eases the correct use of the product and prevents misunderstanding and damages of product and the user's health.

Due to constant advancements in product design, construction pictures and content may diverse slightly. However, if you discover any errors, inform us please.
Technical specifications are subject to changes!

Please check the product contents immediately after receipt for any eventual transport damage or missing parts.

Claims from transport damage or missing parts must be placed immediately after initial product receipt and unpacking before putting the product into operation.

Please understand that later claims cannot be accepted anymore.

Copyright

© 2014
This document is protected by international copyright law. Any unauthorized duplication, translation or use of pictures, illustrations or text of this manual will be pursued by law.
Court of jurisdiction is the Landesgericht Linz or the competent court for 4170 Haslach, Austria!

CUSTOMER SERVICE CONTACT

HOLZMANN MASCHINEN GmbH

A-4170 Haslach, Marktplatz 4
Tel 0043 7289 71562 - 0
Fax 0043 7289 71562 – 4
info@holzmann-maschinen.at

11 TECHNIC

11.1 Technical Details

Power	W	2000 (100%)
Temperature range	°C	50 - 610
Banding temperature range	°C	330 - 540
Voltage	V	220
Max. banding width at 1mm edge thickness	mm	50
Max. banding width at 2mm edge thickness	mm	30
Weight	kg	3
Vibration	m/s²	2,5
Sound pressure	dB (A)	65,6

12 SAFETY

12.1 Intended Use

The machine must only be used for its intended purpose! Any other use is deemed to be a case of misuse.

To use the machine properly you must also observe and follow all safety regulations, the assembly instructions, operating and maintenance instructions lay down in this manual.

All people who use and service the machine have to be acquainted with this manual and must be informed about the machine's potential hazards.

It is also imperative to observe the accident prevention regulations in force in your area.

The same applies for the general rules of occupational health and safety.

The machine is used for:

For banding of hot melt adhesive-coated edges of veneer, plastic and similar materials on straight and round workpieces.

Any manipulation of the machine or its parts is a misuse, in this case HOLZMANN-Machines and its sales partners cannot be made liable for ANY direct or indirect damage.

Even when the machine is used as prescribed it is still impossible to eliminate certain residual risk factors.

12.2 Security instructions

Missing or non-readable security stickers have to be replaced immediately!

To avoid malfunction, machine defects and injuries, read the following security instructions!

The locally applicable laws and regulations may specify the minimum age of the operator and limit the use of this machine!

- **The machine operates in the temperature range up to about 600 ° C.**
- **Therefore beware of burns if in contact with adhesive or parts away from the insulated handle.**
- **Fire hazard if handled carelessly with the machine especially when flammable materials (eg wood shavings etc ...) in the work area are available!**
- **The use of the machine in such an area is strictly prohibited!**
- **The operation of the machine in a potentially explosive area (due to gases etc ...) is prohibited!**

- **Respectively trained people only shall operate the machine.**
- **Do not allow other people, particularly children, to touch the machine or the cable. Keep them away from your work area.**

- **Wear suitable work clothes! Do not wear loose clothing or jewelry as they might get caught in moving parts and cause severe accidents! Wear a hair net if you have long hair.**

- **Use personal safety equipment: ear protectors, safety goggles and safety gloves when working with the machine.**

- **Adhesive granules may include circumstances chemical substances that have a negative impact on personal health.**
- **Work with the machine to perform only in well-ventilated areas and with matching safety mask!**

- **Never leave the machine running unattended.**
- **Before leaving the working area switch the machine off, let the machine cool down and put down that fire can not occur.**

- **Switch the machine off and disconnect it from the power supply be-fore any maintenance works or cleaning is carried out.**

NOTICE

Emergency procedure

A first aid kit in accordance with DIN 13164 should always be readily available for a possible accident. Initiate the violation in accordance with the necessary first aid measures. When requesting support, provide the following details:

1. Place of accident	2. Type of accident
3. Number of injured people	4. Injury type(s)

12.3 Prohibited use

- The operation of the machine outside the stated technical limits described in this manual is forbidden.
- Operation of the machine function without emergency stop button or impeller box with open doors is prohibited.
- The use of the machine not according with the required dimensions is forbidden.
- The use of the machine not being suitable for the use of the machine and not being certified is forbidden.
- Any manipulation of the machine and parts is forbidden.
- The use of the machine for any purposes other than described in this user-manual is forbidden.
- The unattended operation on the machine during the working process is forbidden!
- It is not allowed to leave the immediate work area during the work is being performed.

For a different or additional use and resulting property damage or injury takes HOLZMANN-MASCHINEN no responsibility or warranty.

12.4 Remaining risk factors

	WARNING
	It is important to ensure that each machine has remaining risks. In the execution of all work (even the simplest) greatest attention is required. A safe working depends on you!

Even if the machine is used as required it is still impossible to eliminate certain residual risk factors totally. The following hazards may arise in connection with the machine´s construction and design:

Despite of correct and proper use and maintenance there remain some residual risk factors:

- Risk of burns to the hands / fingers through the heating of machine components away from the insulated handle or by contact with hot melt adhesive.
- Risk of burns from hot vapours.
- Risk of injury to the eye by flying parts, even with goggles.
- Health hazard due to inhalation of hot melt adhesive vapours.
- FIRE HAZARD! Handle carefully before, during and after the operation allow further cool down the machine before storing it.

These risk factors can be minimized through obeying all security and operation instructions, proper machine maintenance, proficient and appropriate operation by persons with technical knowledge and experience.

13 ASSEMBLY

The KAM 50M is a mobile edge banding machine for banding of hot melt adhesive-coated edges of veneer, plastic and similar materials on straight and round workpieces.
The finishing of the adhered edge is done with the double edge trimmer and the end trimmer.
Note the maximum banding width is depending of the edge thickness

13.1 Delivery content

Check the delivery content:

- Edge banding machine KAM 50M
- Double edge trimmer
- End trimmer
- User manual

13.2 Workplace

- Well ventilated
- No any flammable materials
- Grounded power supply 220V/50Hz

	ATTENTION
	When working with non-grounded machines: **Severe injury or even death may arise though electrocution!** **Therefore**: The machine must be operated at a grounded power socket

The connection of the machine to the electric power supply and the following checks have to be carried out by a respectively trained electrician only.

1. The electronic connection of the machine is designated for operation with a grounded power socket!
2. The connector plug may not be manipulated.
3. he mains supply must be secured with 16A:
4. If the connector plug doesn't fit or if it is defect, only qualified electricians may modify or re-new it!
5. The grounding wire should be held in green-yellow.
6. A damaged cable has to be exchanged immediately!
7. Check, whether the feeding voltage and the Hz comply to the required values of the machine. A deviation of feeding voltage of ±5% is allowed (e.g.: a machine with working voltage of 380V can work within a voltage bandwidth of 370 till 400V.
8. Make sure that a possible extension cord is in good condition and suitable for the transmission of power. An undersized cord reduces the transmission of power and heats up.
9. A damaged cable must be replaced immediately

NOTICE

Operation is only allowed with safety switch against stray current (RCD max. stray current of 30mA)

NOTICE

Use only permitted extension cable with cross-section the one in the following table declared.

Voltage	Extension	Cross-section
220 V-240 V 50 Hz	<27 m	1,5 mm^2
	<44 m	2,5 mm^2
	<70 m	4,0 mm^2
	<105 m	6,0 mm^2

13.3 Assembly

13.3.1 Loader

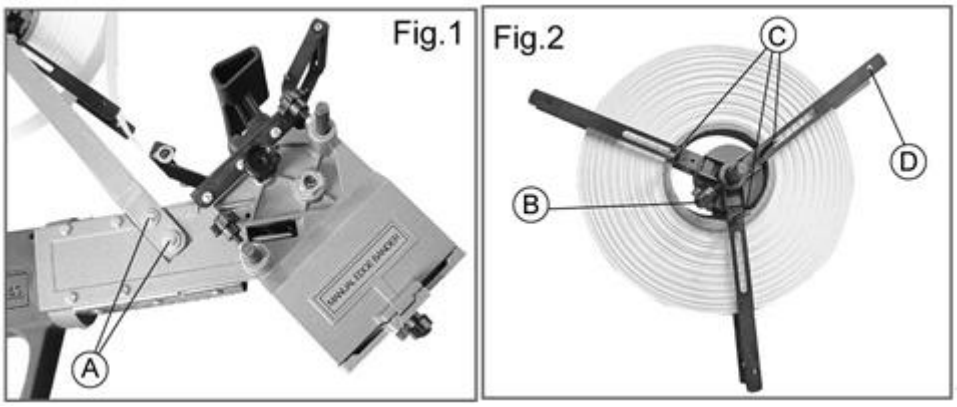

- Fit the loader in its housing by means of the 2 screws **A**
- Loose knob **B** and remove the cover of the loader
- Adjust the 3 rods **C** to the internal diameter of the band roll
- Place the pre-glued band roll in the support, return the cover to the loader **D** and rescue it by means of knob **B**

13.3.2 Passing through of band

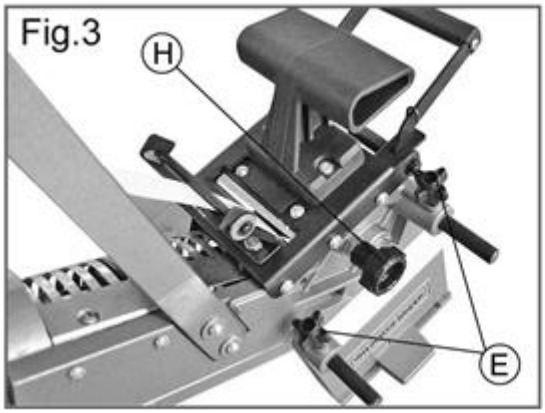

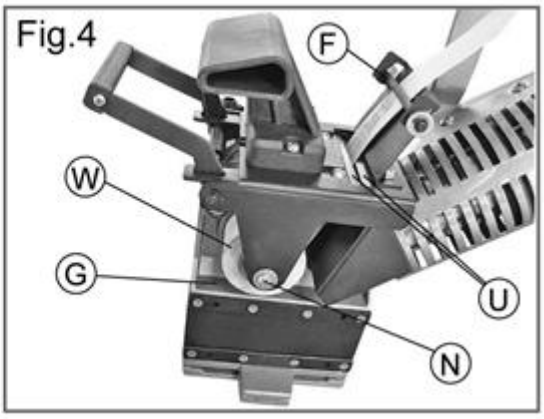

- Loose knobs **E** and separate the 2 bodies so as to allow the strip to pass
- Pass the band under the non-return rod **F** and through knives **U** until it is under gluing roller **W**
- Close th moving body **G** by means of knob **H** to the width of the band without clamping it so that it is guided and secure it in this position with knobs **E**

14 OPERATION

Device to be operated in a perfect state only. Inspect the device visually every time it is to be used. Check in particular the safety equipment, electrical controls, electric cables and screwed connection for damage and if tightened properly. Replace any damaged parts before operating the device.

14.1 Operation instructions

	WARNING **Perform all machine settings with the machine being disconnected from the power supply!**	

	!!!!ATTENTION!!!! **TO PREVENT THE DEVICE FROM DAMAGE, TURN IT DOWN TO MINIMUM TEMPERATURE AND LET IT COOL DOWN PLUGGED IN FOR 5 MINUTES.**

14.2 Operation

14.2.1 Clamp adjustments

Carry out the djustments in the order given bellow:

1. Fixed side:
   - With an overlap: If you wish a 1.5mm overlap on this side, place clamp **I** at the end of the slotted level (position furthest away from the fixed body) and lock it in this position with knob **J**
   - Flush with the board: If you wish to glue the edge on this side, flush with the board, place clamp **I** at the end of the fixed body and lock it in this position with knob **J**
2. Moving side:
   - Loosen knob **K** , open clamp **G**. Place the panel between the 2 clamps, bring clamp **G** up, until clamping the panel with knob **K.** then remove the panel. Close the moving clamp **G** 2mm more, taking scaled plae **L** as reference and lock the clamp **G** in this position with knob **K**. In this way the pressure of the leaf springs is adjusted and the machine is ready to work.

14.2.2 Overlap distributioin

The overlap or the difference in widths between the panel that we are going to edge and the width of the band we are using is distributed as follow:

1. Fixed side:
   - The overlap in this side will be 1.5mm. Or there will be no overlap depending on the way we have adjusted the clamp **I** (see chapter befor)

2. Moving side:
   - All the overlap will remain in this side of panel if the fixed side clamp **I** has been adjusted "flush with the board"
   - If the fixed side clamp **I** has been adjusted with an overlap if 1.5mm all the overlap excepting 1.5mm will remain on this side of the panel

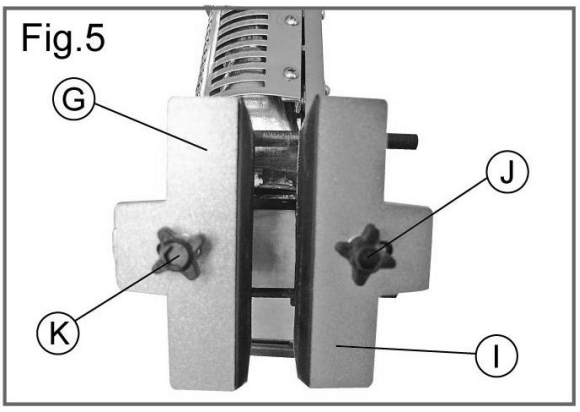

14.2.3 Edge banding

- Check the switch is in position **0**
- Plug in the power supply
- Place the tool at the beginning of the panel, making sure that the pre-glued band exceeds the panel end by at least 10mm (fig.6)
- Press the switch to position I or II to start up the heater and wait for a few seconds until the rated temperature is reached and the band glue starts to melt
- Press the pre-glued band against the panel by pushing on knob **M** and displace the machine along the panel
- Operate the cutting lever when the clamps reach the end of the panel and continue edging until the panel end (fig.8)

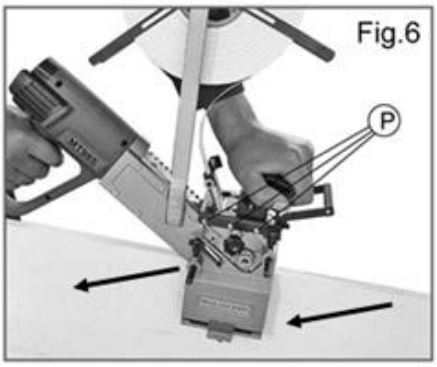

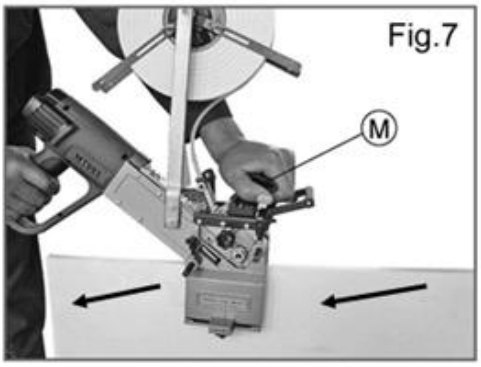

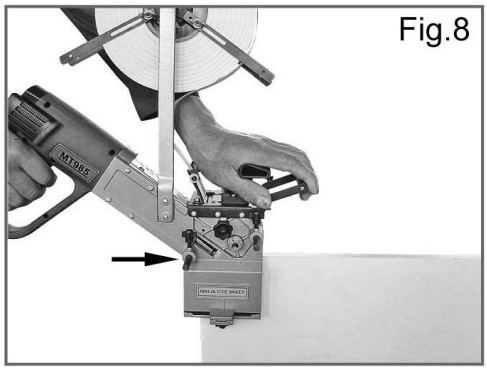

Switch-position **I**: Quantity of gas flow 360l/min; heating power 50°C
Switch-position **II**: Quantity of gas flow 360l/min; heating power 50°C-610°C (by hand wheel)
Switch-position **III**: Quantity of gas flow 360l/min; heating power 50°C-610°C (by hand wheel)

14.2.4 Postprocessing the glued edge

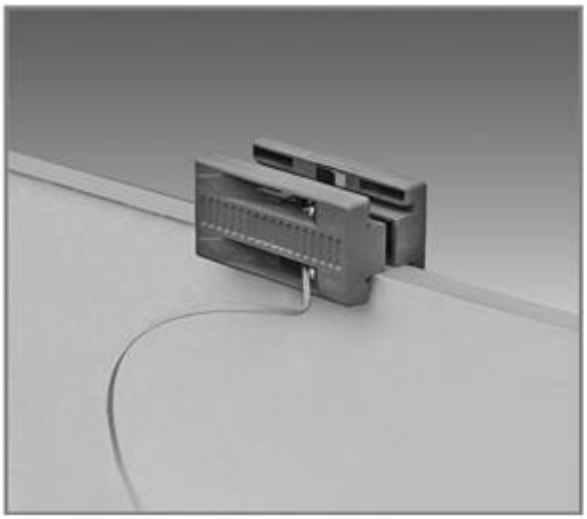

- With the double edge trimmer can the glueded edge after a cool down phase cut (see the picture left)
- With the end trimmer can the glueded edge cut untill a width of 50mm (see the picture right)

15 MAINTENANCE

ATTENTION

Don't clean or do maintenance on the machine while it is still connected to the power supply:

Damages to machine and injuries might occur due to unintended switching on of the machine!

Therefore: Switch the machine off and disconnect it from the power supply be-fore any maintenance works or cleaning is carried out

The machine does not require extensive maintenance. If malfunctions and defects occur, let it be serviced by trained persons only.

Before first operation as well as later on every 100 operation hours you should lubricate all connecting parts (if required, remove beforehand with a brush all swarfs and dust).

Check regularly the condition of the security stickers. Replace them if required.

Check regularly the condition of the machine.

The good condition and perfect adjustment of the guiding rollers is essential for a smooth band guidance and a clean cut.

Store the machine in a closed, dry location.

NOTICE

Clean your machine regularly after every usage – it prolongs the machines lifespan and is a pre-requisite for a safe working environment.

Repair jobs shall be performed by respectively trained professionals only!

15.1 Changing knives

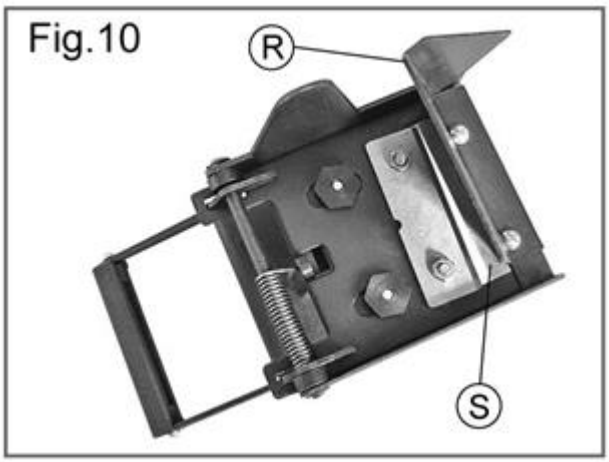

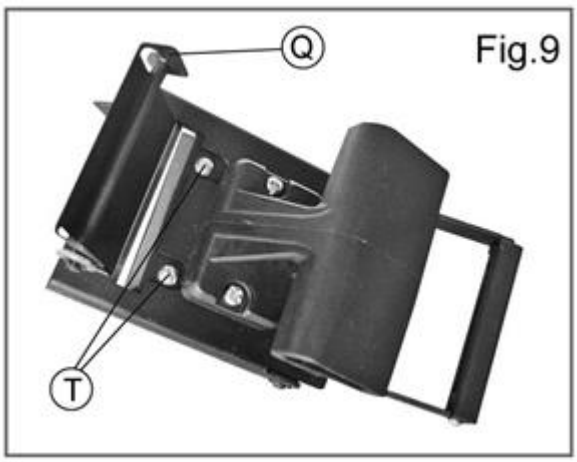

- Remove screw **N** (fig.4) and the screws **P** (fig.6)
- Separate the knife holding body from the machine (fig.9)
- Remove the band guide **Q**, deflektor **R** and rear knife **S** (fig.10)

15.2 Cleaning

After each workshift the machine has to be cleaned. Remove chips etc. with a suitable tool. Do not remove them by hand (cutting injury!). Remove dust as well.

NOTICE

The usage of certain solutions containing ingredients damaging metal surfaces as well as the use of scrubbing agents will damage the machine surface!

Clean the machine surface with a wet cloth soaked in a mild solution

15.3 Disposal

Do not dispose the machine in residual waste. Contact your local authorities for information regarding the available disposal options. When you buy at your local dealer for a replacement unit, the latter is obliged to exchange your old.

16 TROUBLE SHOOTING

BEFORE YOU START WORKING FOR THE ELIMINATION OF DEFECTS, DISCONNECT THE MACHINE FROM THE POWER SUPPLY.

Trouble	Possible cause	Solution
Machine does not start	• Switch defective	• Repair/change switch
	• Power supply is off	• Repair power supply
	• Fuse is defective	• Change fuse
Machine does not heat	• Temperature controller defective	• Repair/change controller
Edge band has insufficient adhesive or is uneven	• Check adjustment	• Adapt temperature • Exert higher/less pressure • Attention to uniform and slow drawing speed

MANY POTENTIAL SOURCES OF ERROR CAN BE CLEARED BY THE EXPERTLY CONNECTION TO THE ELECTRICITY GRID.

NOTICE

Should you in necessary repairs not able to properly to perform or you have not the prescribed training for it always attract a workshop to fix the problem.

17 ERSATZTEILE / SPARE PARTS

17.1 Ersatzteilbestellung / spare parts order

Mit Holzmann-Ersatzteilen verwenden Sie Ersatzteile, die ideal aufeinander abgestimmt sind. Die optimale Passgenauigkeit der Teile verkürzen die Einbauzeiten und erhöhen die Lebensdauer.

HINWEIS

Der Einbau von anderen als Originalersatzteilen führt zum Verlust der Garantie!
Daher gilt: Beim Tausch von Komponenten/Teilen nur Originalersatzteile verwenden

Beim Bestellen von Ersatzteilen verwenden Sie bitte das Serviceformular, das Sie am Ende dieser Anleitung finden. Geben Sie stets Maschinetype, Ersatzteilnummer sowie Bezeichnung an. Um Missverständnissen vorzubeugen, empfehlen wir mit der Ersatzteilbestellung eine Kopie der Ersatzteilzeichnung beizulegen, auf der die benötigten Ersatzteile eindeutig markiert sind.

Bestelladresse sehen Sie unter Kundendienstadressen im Vorwort dieser Dokumentation.

With original Holzmann spare parts you use parts that are attuned to each other shorten the installation time and elongate your products lifespan.

IMPORTANT

The installation of other than original spare parts voids the warranty!
So you always have to use original spare parts

When you place a spare parts order please use the service formular you can find in the last chapter of this manual. Always take a note of the machine type, spare parts number and partname. We recommend to copy the spare parts diagram and mark the spare part you need.

You find the order address in the preface of this operation manual.

18 KONFORMITÄTSERKLÄRUNG/CERTIFICATE OF CONFORMITY

CE	**Inverkehrbringer / Distributor** HOLZMANN MASCHINEN® GmbH A-4170 Haslach, Marktplatz 4 Tel.: +43/7289/71562-0; Fax.: +43/7289/71562-4 www.holzmann-maschinen.at
Bezeichnung / name	
	Mobiles Kantenanleimgerät / edge banding machine
Typ / model	
	KAM 50M
EG-Richtlinien / EC-directives	
	▪ 2006/42/EG
Angewandte Normen / applicable Standards	

Hiermit erklären wir, dass die oben genannten Maschinen aufgrund ihrer Bauart in der von uns in Verkehr gebrachten Version den grundlegenden Sicherheits- und Gesundheitsanforderungen der angeführten EG-Richtlinien entsprechen. Diese Erklärung verliert ihre Gültigkeit, wenn Veränderungen an der Maschine vorgenommen werden, die nicht mit uns abgestimmt wurden.

Hereby we declare that the above mentioned machines meet the essential safety and health requirements of the above stated EC directives. Any manipulation or change of the machine not being explicitly authorized by us in advance renders this document null and void.

Christian Eckerstorfer
Techn. Dokumentation / techn. documentation
HOLZMANN-MASCHINEN
4170 Haslach, Marktplatz 4

HOLZMANN MASCHINEN GmbH
Marktplatz 4, 4170 Haslach
weiterer Standort:
Gewerbepark 8, 4707 Schlüsslberg
www.holzmann-maschinen.at

Klaus Schörgenhuber
Geschäftsführer / Director

Haslach, 31.01.2014

Ort / Datum place/date

19 GARANTIEERKLÄRUNG

(Stand 31.01.2014)

Mängelhaftungsansprüche des Käufers aus dem Kaufvertrag gegenüber dem Verkäufer (Holzmann Vertriebspartner) sowie gesetzliche Gewährleistungsrechte des jeweiligen Landes werden durch diese Garantieerklärung nicht berührt.
Für diese Maschine leisten wir Garantie gemäß folgenden Bedingungen:

A) Die Garantie umfasst die unentgeltliche Beseitigung aller Mängel an der Maschine, nach Maßgabe der nachfolgenden Regelungen (B-G), welche die ordnungsgemäße Funktion der Maschine beeinträchtigen und nachweislich auf Material- oder Herstellungsfehler beruhen.

B) Die Garantiezeit beträgt 12 Monate, bei gewerblicher Nutzung 6 Monate, gültig ab Lieferung der Maschine an den Erstendabnehmer. Als Nachweis ist der Original-Ablieferbeleg maßgeblich, bei Selbstabholung der Maschine der Original Kaufbeleg.

C) Zur Anmeldung von Garantieansprüchen kontaktieren Sie bitte den HOLZMANN Vertriebspartner, von dem Sie die Maschine erworben haben, mit folgenden Unterlagen:
>> Kaufbeleg und/oder Ablieferbeleg
>> ausgefülltes Serviceformular mit Fehlerbericht
>> Bei Anforderung von Ersatzteilen eine Kopie der Ersatzteilzeichnung, mit den benötigten Ersatzteilen markiert.

D) Die Garantieabwicklung und der Ort der Garantieerfüllung erfolgt nach Maßgabe der HOLZMANN GmbH. Leicht zu behebende Mängel werden durch unsere Vertriebspartner beseitigt, bei komplexeren Defekten behalten wir uns eine Begutachtung in 4170 Haslach, Österreich vor. Sofern nicht explizit ein zusätzlicher Vor-Ort Servicevertrag abgeschlossen ist, gilt als Erfüllungsort der Garantieleistung stets der HOLZMANN-MASCHINEN Firmensitz in 4170 Haslach, Österreich. Die im Rahmen einer Garantiebearbeitung anfallenden allfälligen Transportkosten von und zum Firmensitz sind in dieser Hersteller-Garantie nicht abgedeckt.

E) Garantieausschluss bei Mängeln:
- an Maschinenteilen, welche gebrauchsbedingten oder sonstigen natürlichen Verschleiß unterliegen, sowie Mängeln an der Maschine, die auf einen gebrauchsbedingten oder sonstigen natürlichen Verschleiß zurückzuführen sind.
- die auf unsachgemäße oder fahrlässige Montage, Inbetriebnahme, bzw. Anschluss an das elektrische Netz zurückzuführen sind.
- die auf Nichtbeachtung von Bedienungshinweisen, nicht bestimmungsgemäßen Gebrauch, atypischen Umweltbedingungen, sachfremden Betriebsbedingungen und Einsatzgebiet, mangelnde bzw. unsachgemäße Wartung oder Pflege zurückzuführen sind.
- die durch die Verwendung sowie Einbau von Zubehör-, Ergänzungs- oder Ersatzteilen verursacht wurden, die keine Original HOLZMANN Ersatzteile sind.
- die geringfügige Abweichungen vom Soll-Zustand darstellen, welche für den Wert oder die Gebrauchstauglichkeit der Maschine unerheblich sind.
- die auf fahrlässige konstruktionsbedingte Überbeanspruchung zurückzuführen sind. Insbesondere bei Mängeln durch Nutzung, welche durch Belastungsniveau und Umfang als gewerblich einzustufen sind, bei Maschinen, die nach Bauart und Leistungsvermögen nicht für den gewerblichen Gebrauch konstruiert und bestimmt sind.

F) Im Rahmen dieser Garantie sind weitere Ansprüche des Käufers über die hier ausdrücklich genannten Garantieleistungen hinaus ausgeschlossen.

G) Diese Hersteller-Garantie wird freiwillig übernommen. Garantieleistungen bewirken daher keine Verlängerung der Garantiefrist und setzen auch keine neue Frist, auch nicht für Ersatzteile, in Gang.

SERVICE

Nach Ablauf der Garantiezeit können Instandsetzungs- und Reparaturarbeiten von entsprechend geeigneten Fachfirmen durchgeführt werden. Es steht Ihnen auch die HOLZMANN-Maschinen GmbH weiterhin gerne mit Service und Reparatur zur Seite. Stellen Sie in diesem Fall eine unverbindliche Kostenanfrage, unter Angabe der Informationen siehe C) an unseren Kundendienst oder senden Sie uns Ihre Anfrage einfach per umseitig beiliegendem Formular ein.
Mail: info@holzmann-maschinen.at
FAX: +43 7289 71562 0

20 GUARANTEE TERMS

(applicable from 31.01.2014)

Please consult our troubleshooting section for initial problem solving. Feel free to contact your HOLZMANN reseller or us for Customer Support!

Warranty claims based on your sales contract with your HOLZMANN retailer, including your statutory rights, shall not be affected by this guarantee declaration. HOLZMANN-MASCHINEN grants guarantee according to following conditions:
A) The guarantee covers the correction of deficiencies to the tool/product, at no charge, if it can be verified adequately that the deficiencies were caused by a material or manufacturing fault.
B) The guarantee period lasts 12 months, and is reduced to 6 months for tools in commercial use. The guarantee period begins from the time the new tool is purchased from the first end user. The starting date is the date on the original delivery receipt, or the sales receipt in the case of pickup by the customer.
C) Please lodge your guarantee claims to your HOLZMANN reseller you acquired the claimed tool from with following information:
>> Original Sales receipt and/or delivery receipt
>> Service form (see next page) filed, with a sufficient deficiency report
>> for spare part claims: a copy of the respective exploded drawing with the required spare parts being marked clear and unmistakable.
D) The Guarantee handling procedure and place of fulfillment is determined according to HOLZMANNs sole discretion in accordance with the HOLZMANN retail partner. If there is no additional Service contract made including on-site service, the place of fulfillment is principally the HOLZMANN Service Center in Haslach, Austria.
Transport charges for sending to and from our Service Center are not covered in this guarantee.
E) The Guarantee does not cover:

- Wear and tear parts like belts, provided tools etc., except to initial damage which has to be claimed immediately after receipt and initial check of the product.
- Defects in the tool caused by non-compliance with the operating instructions, improper assembly, insufficient power supply, improper use, abnormal environmental conditions, inappropriate operating conditions, overload or insufficient servicing or maintenance.
- Damages being the causal effect of performed manipulations, changes, additions made to the product.
- Defects caused by using accessories, components or spare parts other than original HOLZMANN spare parts.
- Slight deviations from the specified quality or slight appearance changes that do not affect functionality or value of the tool.
- Defects resulting from a commercial use of tools that - based on their construction and power output - are not designed and built to be used within the frame of industrial/commercial continuous load.

F) Claims other than the right to correction of faults in the tool named in these guarantee conditions are not covered by our guarantee.
G) This guarantee is voluntary. Therefore Services provided under guarantee do not lengthen or renew the guarantee period for the tool or the replaced part.

SERVICE

After Guarantee and warranty expiration specialist repair shops can perform maintenance and repair jobs. But we are still at your service as well with spare parts and/or product service. Place your spare part / repair service cost inquiry by filing the SERVICE form on the following page and send it:

via Mail to info@holzmann-maschinen.at

or via Fax to: +43 7289 71562 4

21 PRODUKTBEOBACHTUNG PRODUCT EXPERIENCE FORM

Wir beobachten unsere Produkte auch nach der Auslieferung.

Um einen ständigen Verbesserungsprozess gewährleisten zu können, sind wir von Ihnen und Ihren Eindrücken beim Umgang mit unseren Produkten abhängig:

- Probleme, die beim Gebrauch des Produktes auftreten
- Fehlfunktionen, die in bestimmten Betriebssituationen auftreten
- Erfahrungen, die für andere Benutzer wichtig sein können

Wir bitten Sie, derartige Beobachtungen zu notieren und an diese per E-Mail, Fax oder Post an uns zu senden:

We observe the quality of our delivered products in the frame of a Quality Management policy.

Your opinion is essential for further product development and product choice. Please let us know about your:

- Impressions and suggestions for improvement.
- experiences that may be useful for other users and for product design
- Experiences with malfunctions that occur in specific operation modes

We would like to ask you to note down your experiences and observations and send them to us via FAX, E-Mail or by post:

Meine Beobachtungen / My experiences:

Name / name: **Produkt / product:** **Kaufdatum / purchase date:** **Erworben von / purchased from:** **E-Mail/ e-mail:** Vielen Dank für Ihre Mitarbeit! / Thank you for your kind cooperation!

KONTAKTADRESSE / CONTACT:
HOLZMANN MASCHINEN GmbH
4170 Haslach, Marktplatz 4 AUSTRIA
Tel : +43 7289 71562 0
Fax: +43 7289 71562 4
info@holzmann-maschinen.at

SERVICEFORMULAR / SERVICE FORM

Bitte kreuzen Sie eine der untenstehenden an / Please tick one box from below:

☐ Serviceanfrage / service inquiry
☐ Ersatzteilanfrage / spare part inquiry
☐ Garantieantrag / guarantee claim

1. Daten Antragsteller (* sind Pflichtfelder) / senders information (* required)

* Vorname, Nachname / first name, family name _____

* Straße, Hausnummer / street, house number _____

* PLZ, Ort / ZIP code, place _____

* Staat / country _____

* (Mobil)telefon / (mobile) phone _____
International numbers with country code

* E-Mail _____

Fax _____

2. Geräteinformationen / tool information

Seriennummer/serial number:_____*Maschinentype/machine type:_____

2.1 benötigte Ersatzteile / required spare parts

Ersatzteilnummer / Part No°	*Beschreibung / description*	*Anzahl / number*

2.2 Problembeschreibung / problem description

Bitte führen Sie in der Fehlerbeschreibung unter anderem an:
Was hat den Defekt verursacht bzw. was war die letzte durchgeführte Tätigkeit, bevor Ihnen das Problem/der Defekt aufgefallen ist?
bei Elektrodefekten: Wurde die Stromzuleitung sowie die Maschine bereits von einem Elektrofachmann geprüft

Please describe amongst others in the problem:
What has cause the problem/defect, what was the last activity before you noticed the problem/defect?
For electrical problems: Have you had checked you electric supply and the machine already by a certified electrician?

3. Bitte beachten / Additional information

UNVOLLSTÄNDIG AUSGEFÜLLTE FORMULARE KÖNNEN NICHT BEARBEITET WERDEN!
GARANTIEANTRÄGE KÖNNEN AUSSCHLIESSLICH UNTER BEILAGE DES KAUFBELEGES/ABLIEFERBELEGES AKZEPTIERT WERDEN.
BEI ERSATZTEILBESTELLUNGEN LEGEN SIE DIESEM FORMULAR EINE KOPIE DER BETREFFENDEN ERSATZTEILZEICHNUNG BEI! MARKIEREN SIE DARAUF DIE BENÖTIGTEN ERSATZTEILE. DIES ERLEICHTERT UNS DIE IDENTIFIZIERUNG UND ERMÖGLICHT SO EINE RASCHERE BEARBEITUNG.

VIELEN DANK!

INCOMPLETELY FILLED SERVICE FORMS CANNOT BE PROCESSED!
FOR GUARANTEE CLAIMS PLEASE ADD A COPY OF YOUR ORIGINAL SALES / DELIVERY RECEIPT OTHERWISE IT CANNOT BE ACCEPTED.
FOR SPARE PART ORDERS PLEASE ADD TO THIS SERVICE FORM A COPY OF THE RESPECTIVE EXPLODED DRAWING WITH THE REQUIRED SPARE PARTS BEING MARKED CLEARLY AND UNMISTAKABLE.
THIS HELPS US TO IDENTIFY THE REQUIRED SPARE PARTS FASTLY AND ACCELLERATES THE HANDLING OF YOUR INQUIRY.

THANK YOU FOR YOUR COOPERATION!